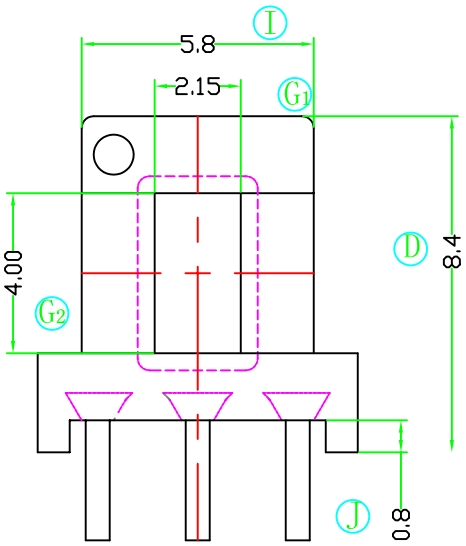
I
5.8
2.15
G1
D
8.4
4.00
G2
J
0.8

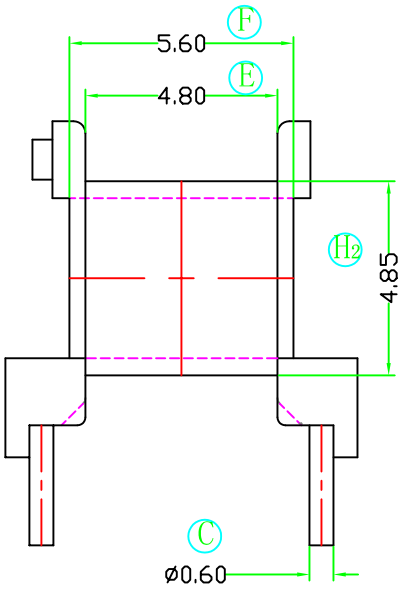
F
5.60
E
4.80
H2
4.85
C
ø0.60

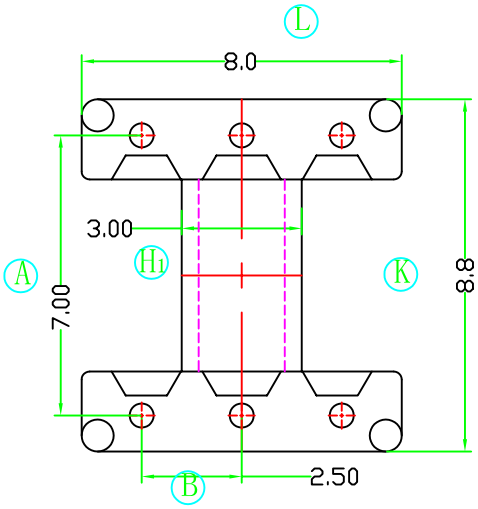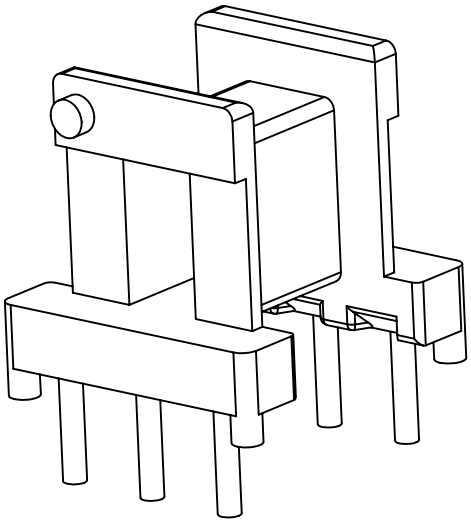
L
8.0
3.00
H1
A
K
7.00
8.8
B
2.50