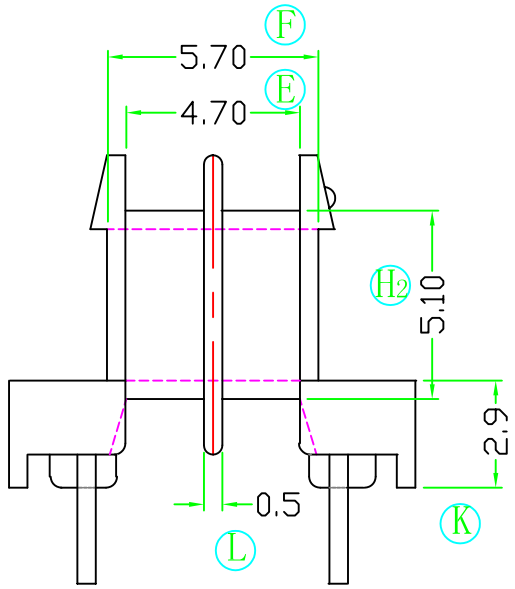
F
5.70
E
4.70
H2
5.10
2.9
0.5
L
K

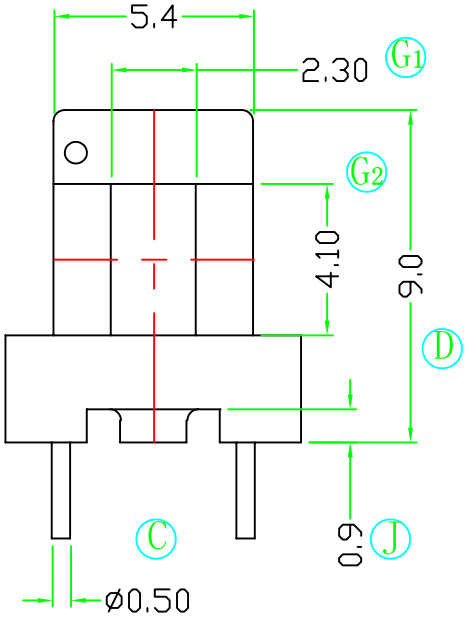
5.4
2.30
G1
G2
4.10
9.0
D
C
0.9
J
ø0.50

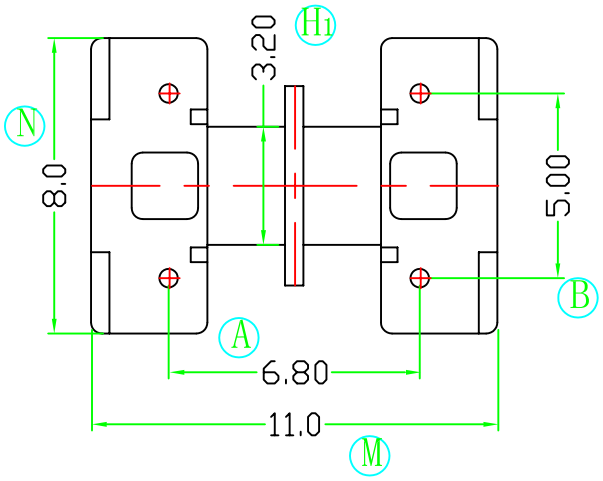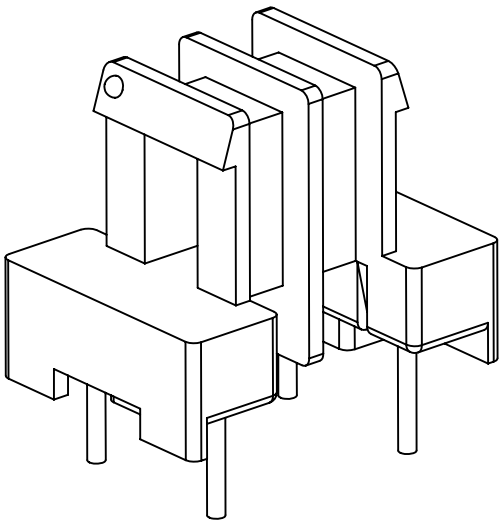
H1
3.20
N
8.0
5.00
B
A
6.80
11.0
M