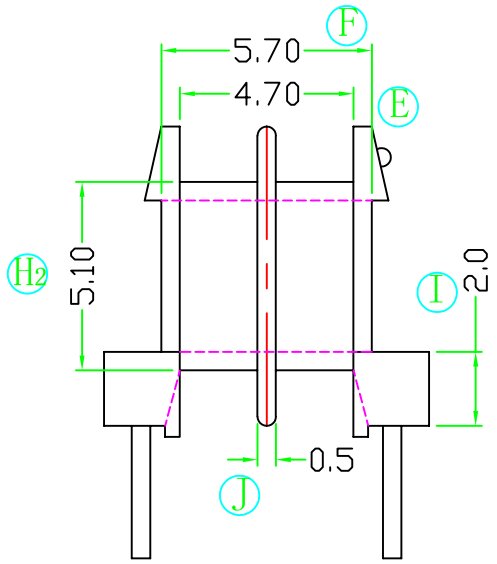
F
5.70
4.70
E
H2
5.10
I
2.0
0.5
J

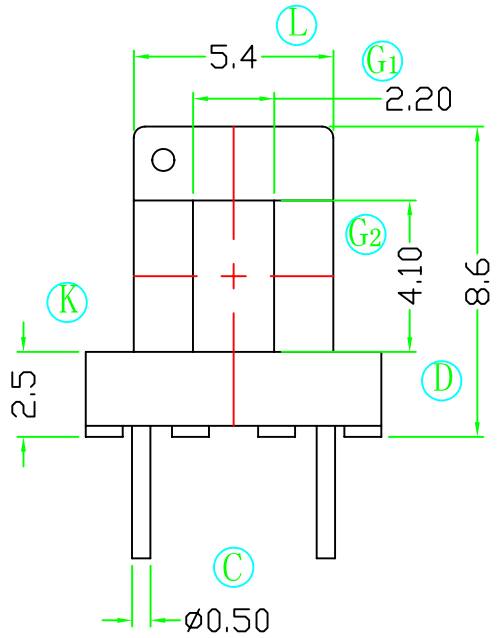
L
5.4
G1
2.20
G2
4.10
8.6
K
2.5
D
C
ø0.50

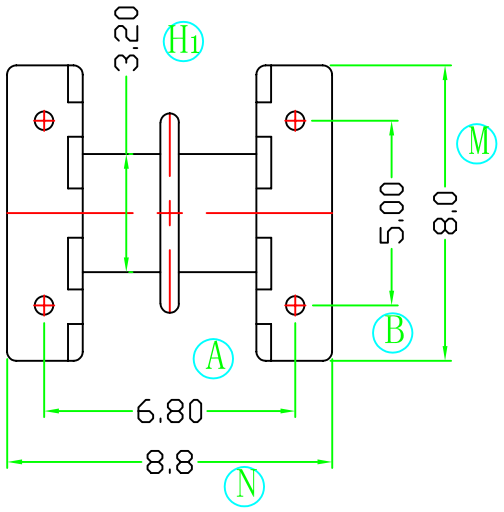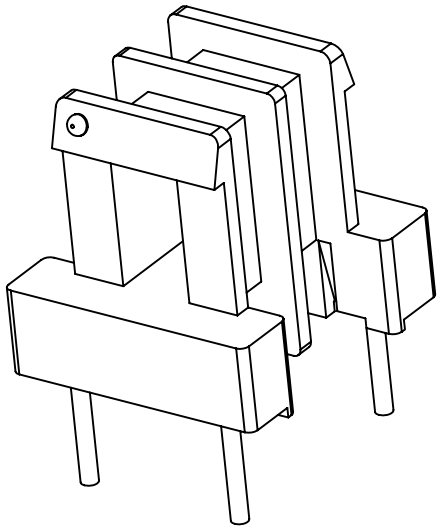
3.20
H1
M
5.00
8.0
B
A
6.80
8.8
N