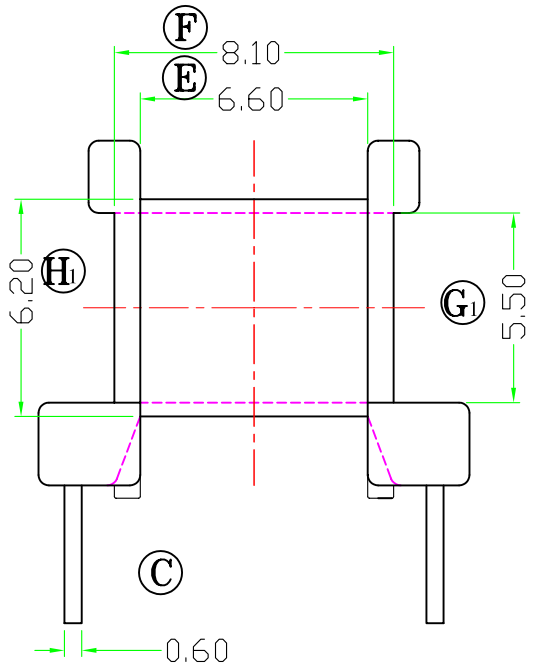
F
8.10
E
6.60
6.20
H1
G1
5.50
C
0.60

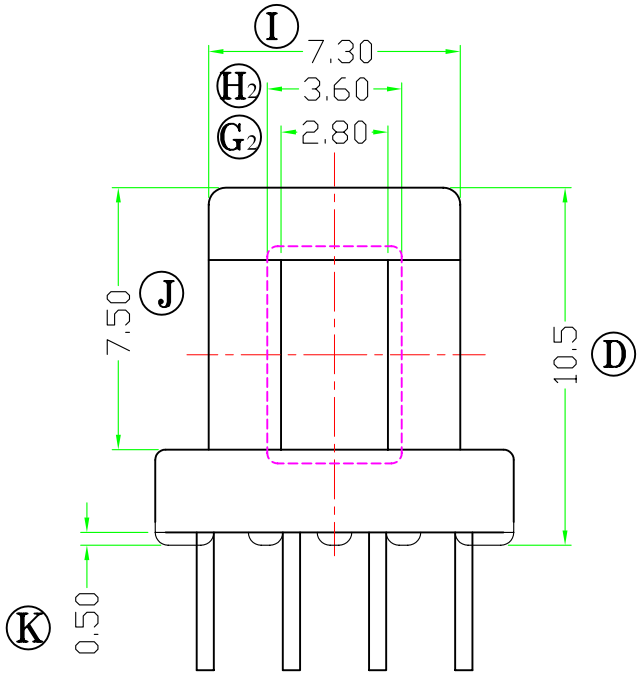
I
7.30
H2
3.60
G2
2.80
7.50
J
10.5
D
K
0.50

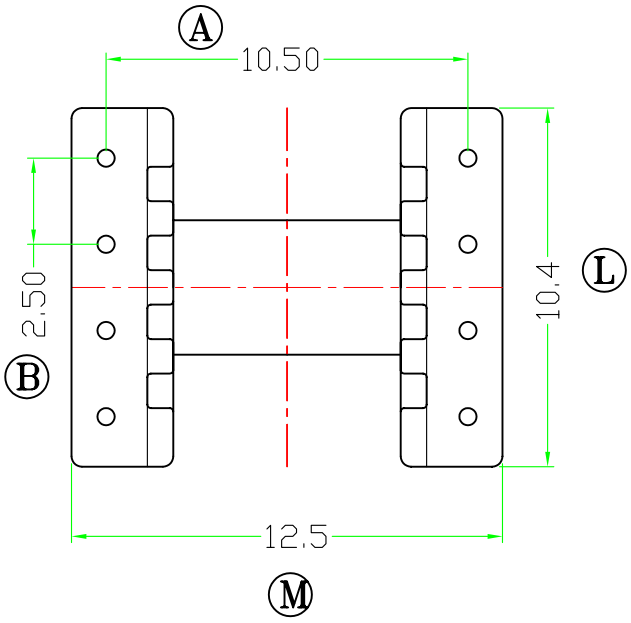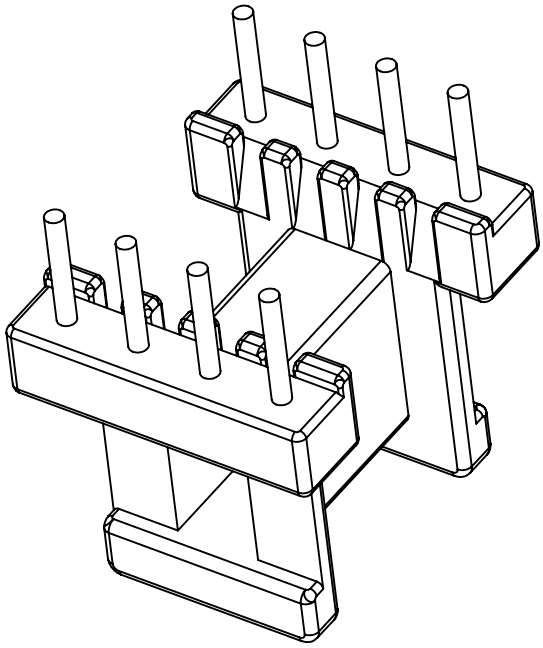
A
10.50
2.50
B
10.4
L
12.5
M