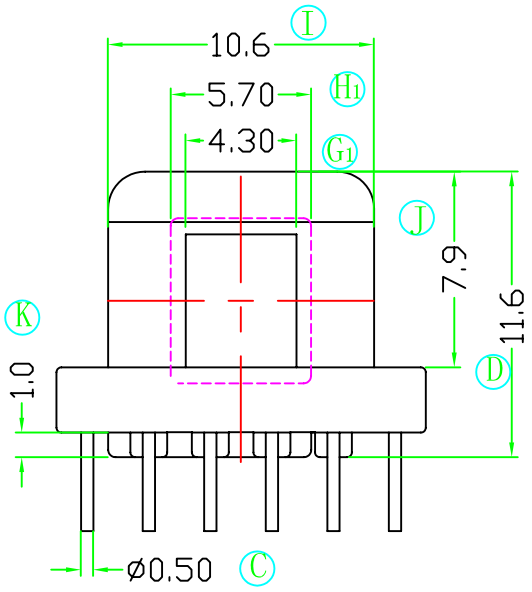
10.6
I
5.70
H1
4.30
G1
J
7.9
11.6
K
1.0
D
ø0.50
C

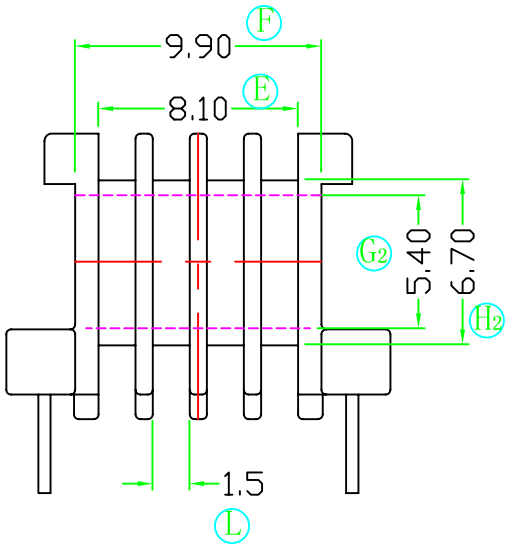
9.90
F
8.10
E
G2
5.40
6.70
H2
1.5
L

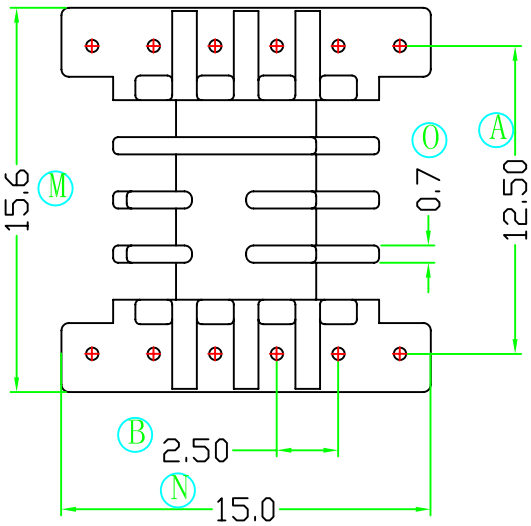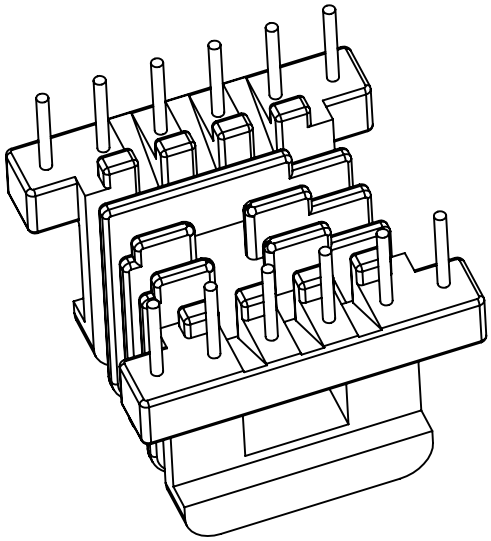
15.6
M
O
0.7
A
12.50
B
2.50
N
15.0