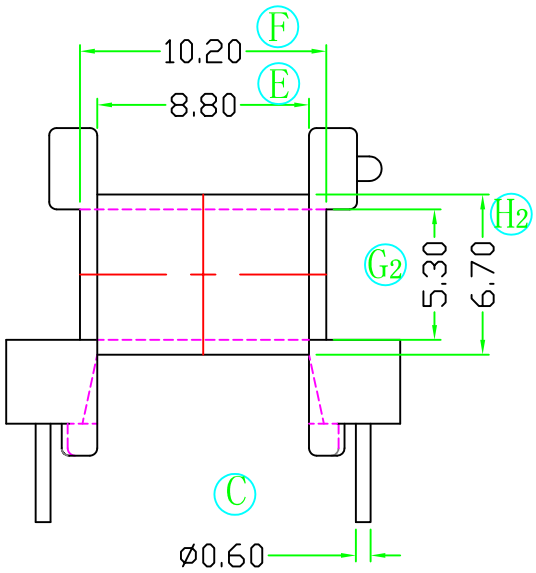
F
10.20
E
8.80
H2
G2
5.30
6.70
C
ø0.60

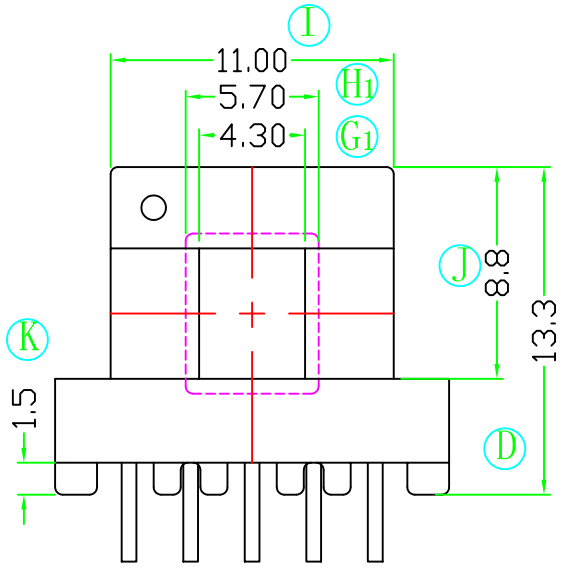
I
11.00
H1
5.70
G1
4.30
J
8.8
13.3
K
1.5
D

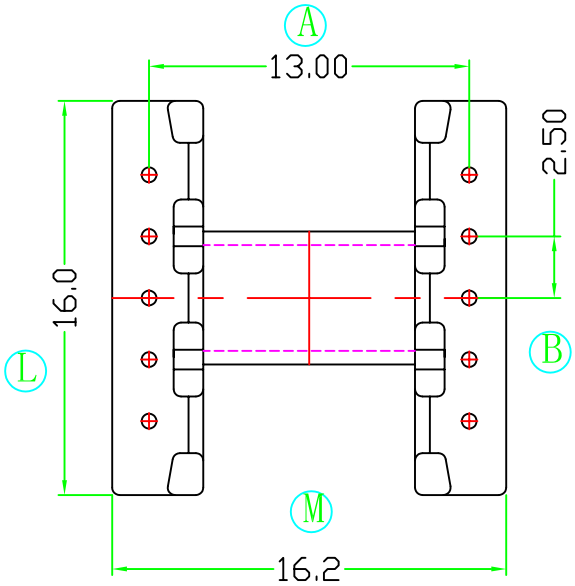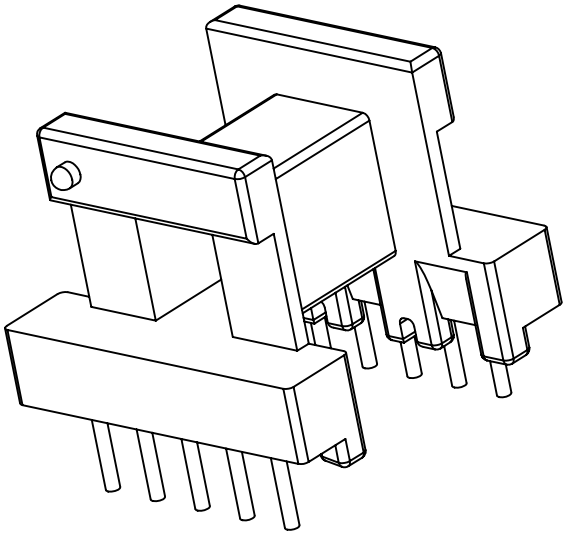
A
13.00
2.50
16.0
L
B
M
16.2