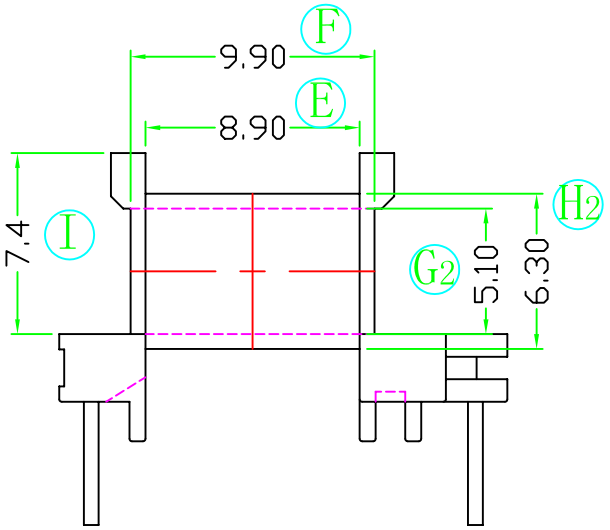
F
9,90
E
8,90
7,4
I
H2
G2
5,10
6,30

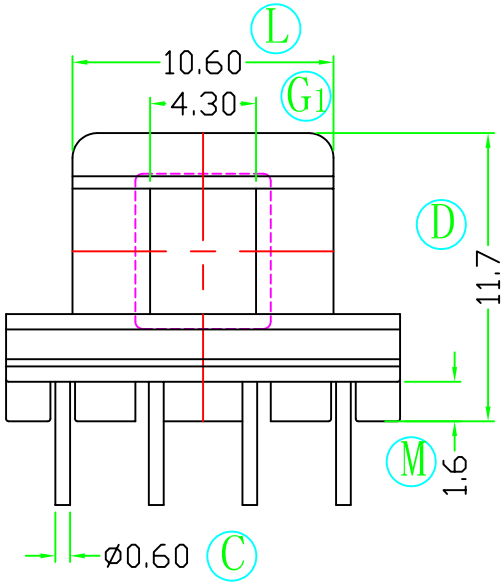
L
10,60
4,30
G1
D
11,7
M
1,6
ø0,60
C

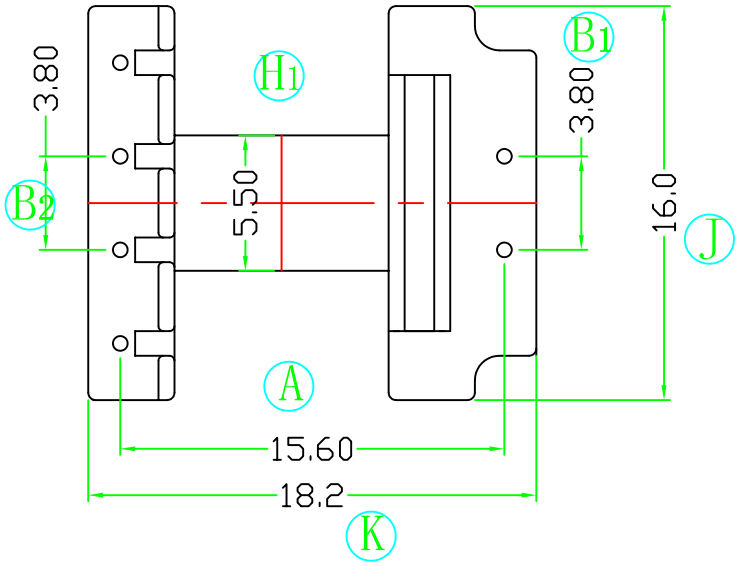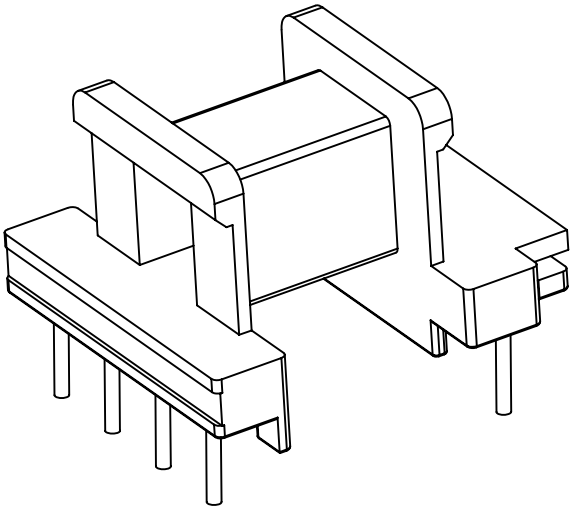
3,80
B2
H1
5,50
B1
3,80
16,0
J
A
15,60
18,2
K