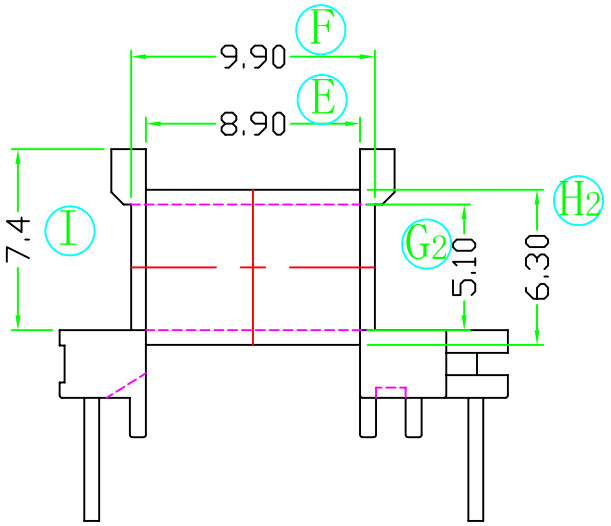
F
9.90
E
8.90
7.4
I
H2
G2
5.10
6.30

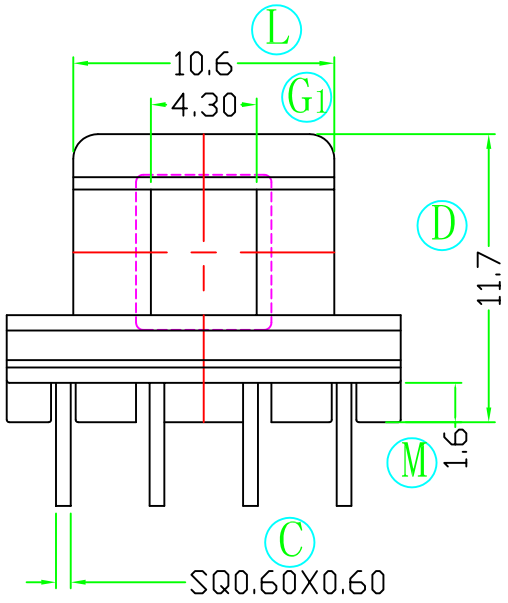
L
10.6
4.30
G1
D
11.7
M
1.6
C
SQ0.60X0.60

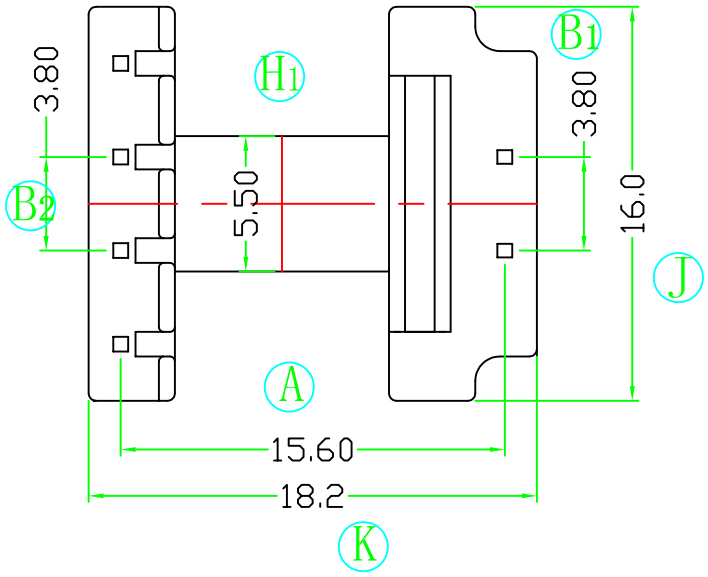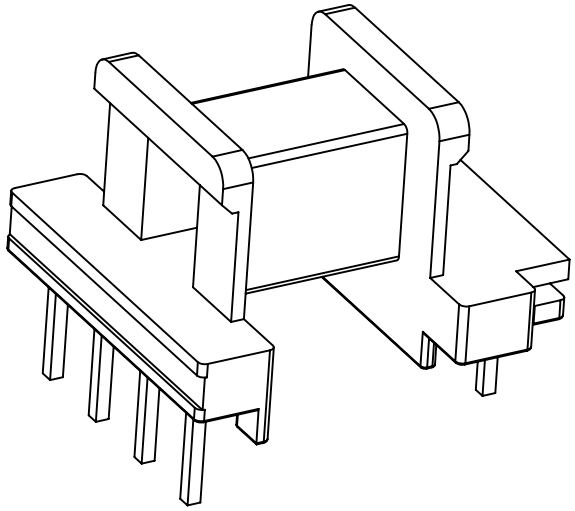
3.80
H1
B1
3.80
B2
5.50
16.0
J
A
15.60
18.2
K