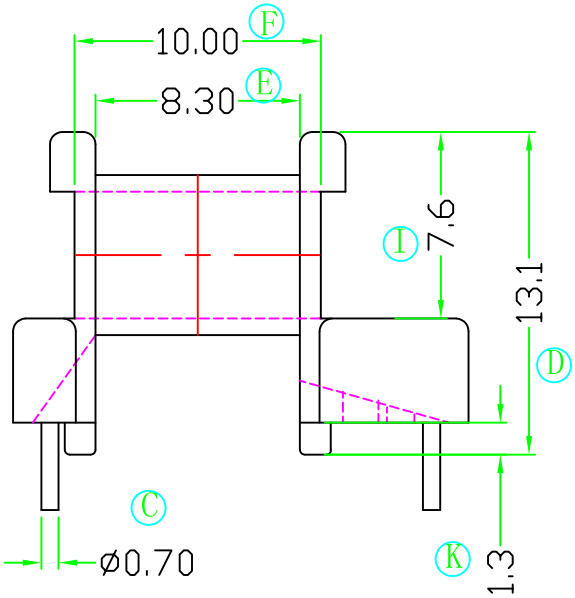
10.00
F
8.30
E
I
7.6
13.1
D
C
Ø0.70
K
1.3

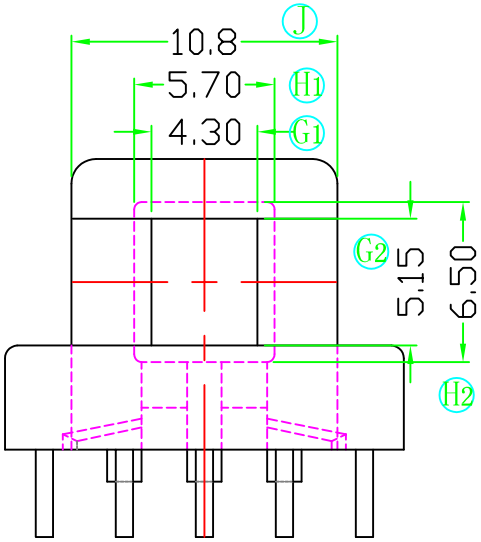
10.8
J
5.70
H1
4.30
G1
G2
5.15
6.50
H2

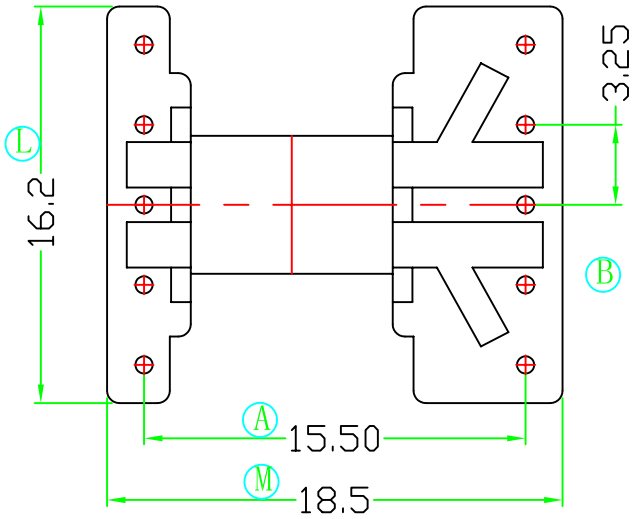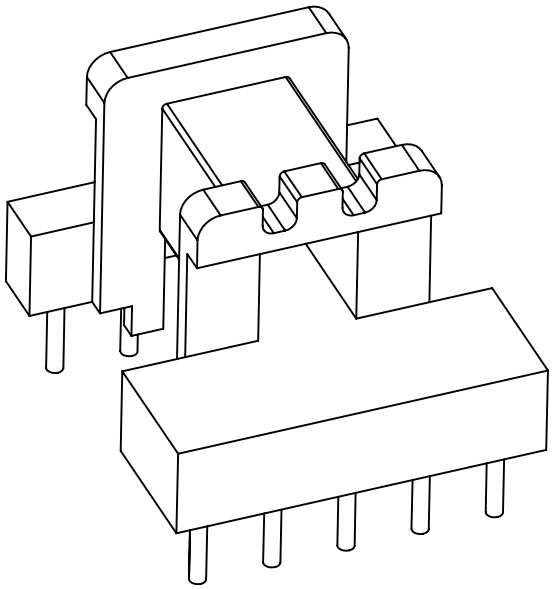
L
16.2
3.25
B
A
15.50
M
18.5