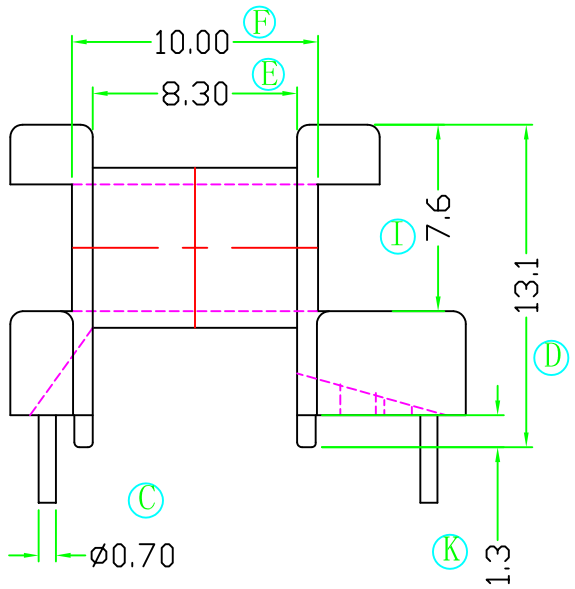
F
10.00
E
8.30
I
7.6
13.1
D
C
ø0.70
K
1.3

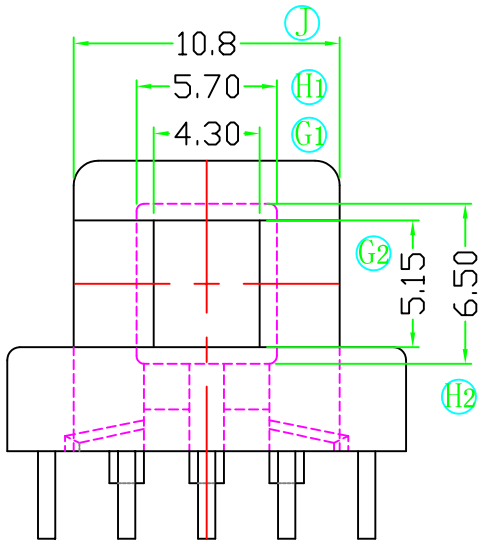
J
10.8
H1
5.70
G1
4.30
G2
5.15
6.50
H2

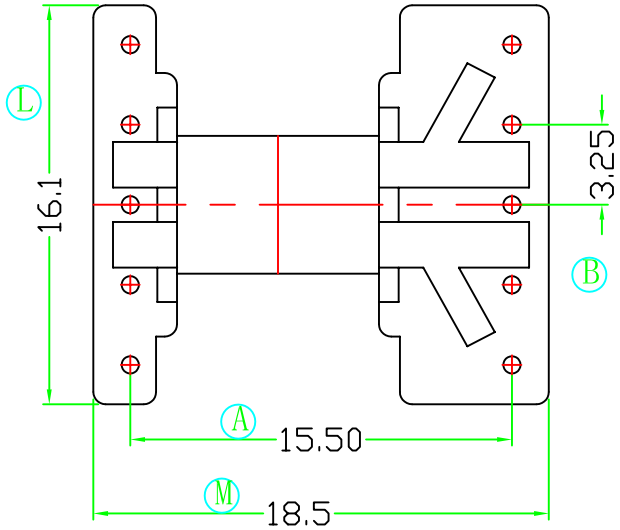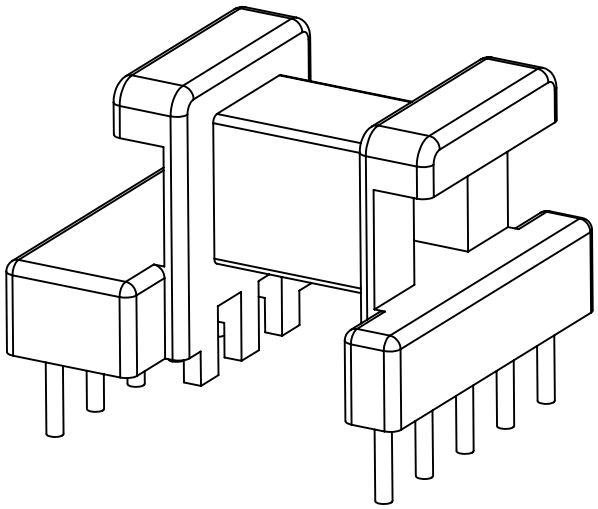
L
16.1
3.25
B
A
15.50
M
18.5