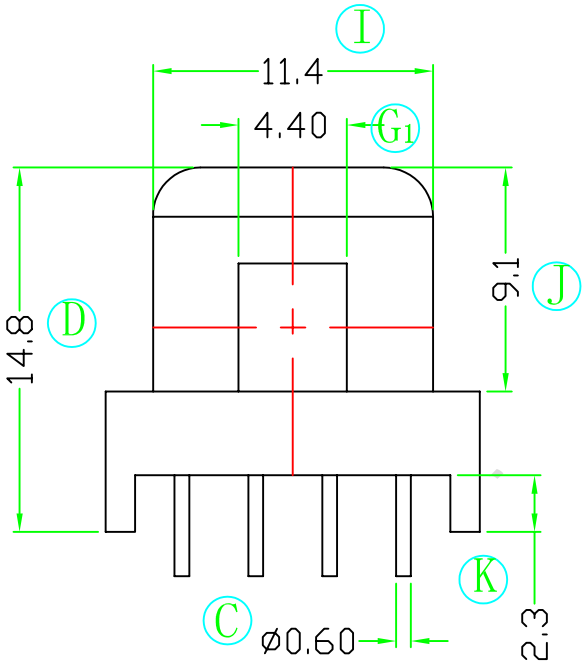
I
11.4
4.40
G1
14.8
D
9.1
J
K
C
ø0.60
2.3

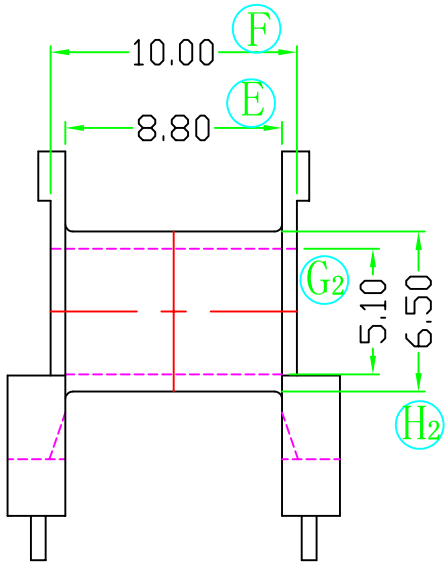
F
10.00
E
8.80
G2
5.10
6.50
H2

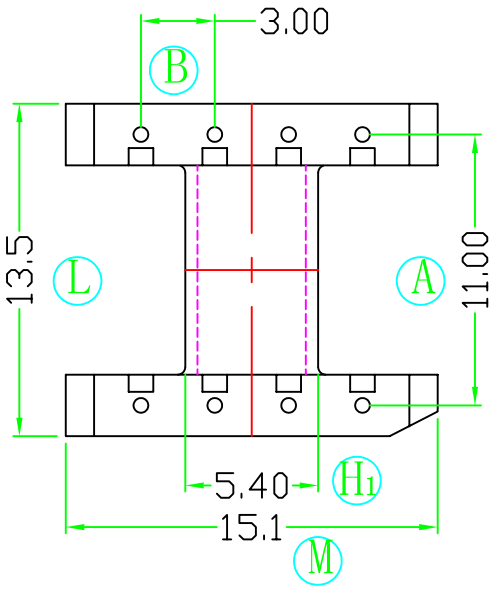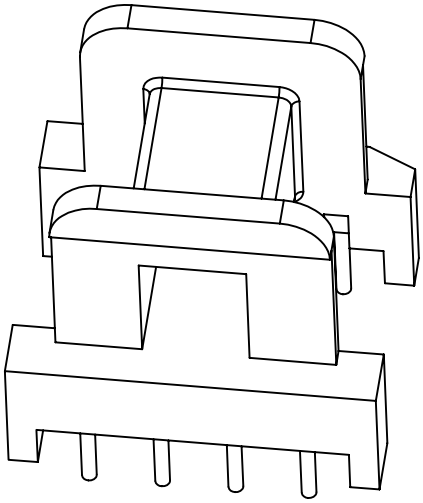
3.00
B
13.5
L
A
11.00
5.40
H1
15.1
M