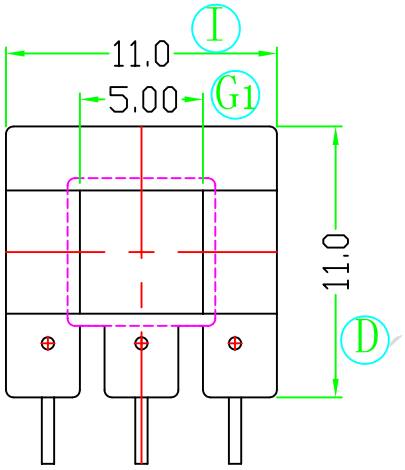
I
11.0
5.00
G1
11.0
D

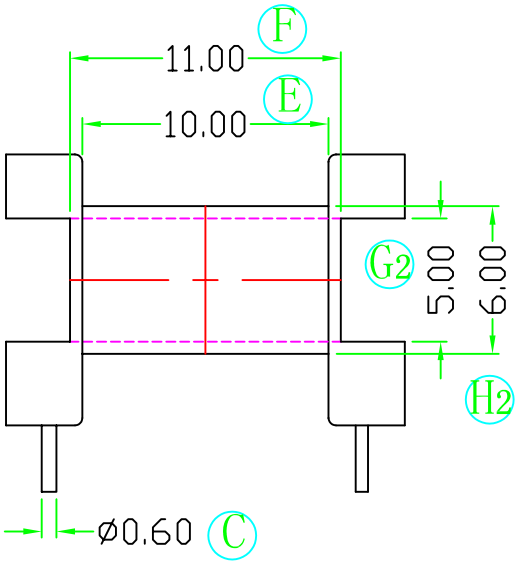
F
11.00
E
10.00
G2
5.00
6.00
H2
ø0.60
C

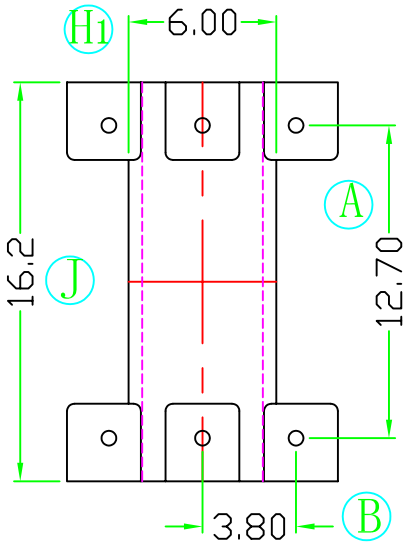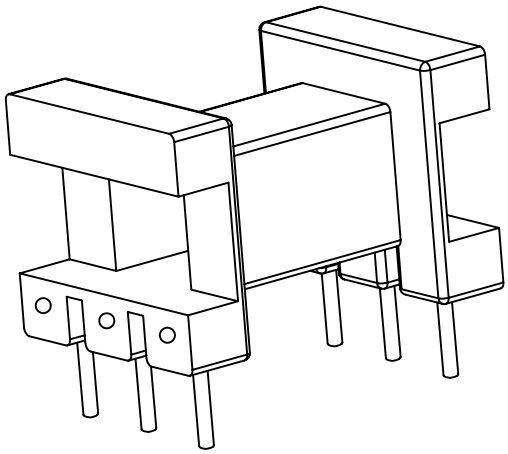
H1
6.00
A
16.2
J
12.70
3.80
B