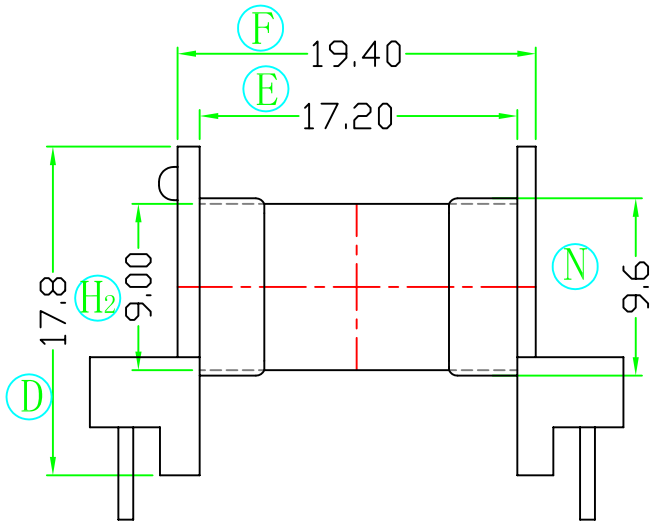
F
19.40
E
17.20
17.8
H2
9.00
D
N
9.6

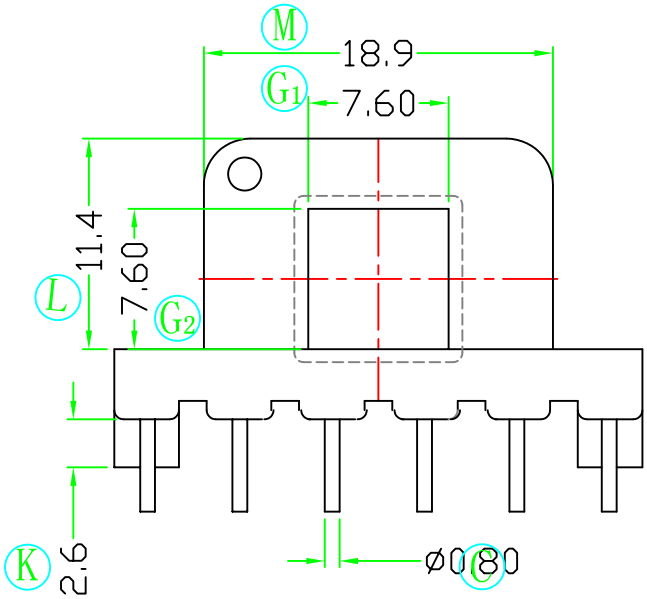
M
18.9
G1
7.60
L
11.4
7.60
G2
K
2.6
ø0.80
C

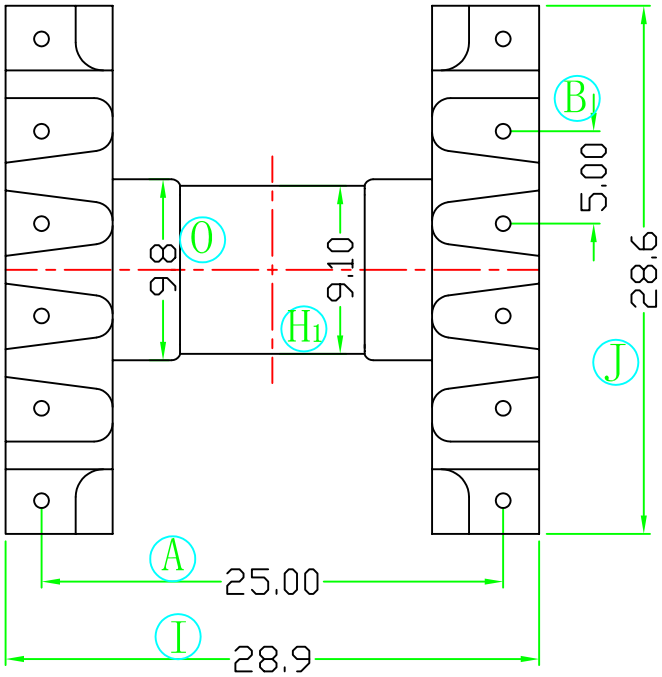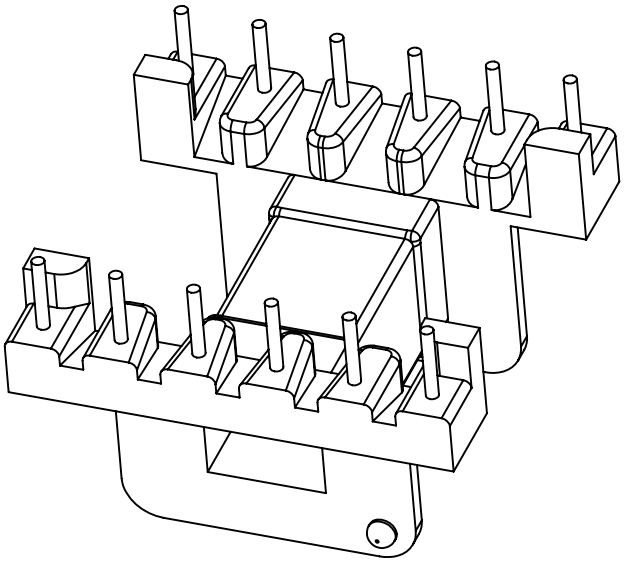
B
5.00
O
9.8
9.10
H1
28.6
J
A
25.00
I
28.9